IT'S YOUR OFFICE

**INHALT**

01
ERLEBE MOVO
02
ÜBERSICHT DER KOLLEKTION
09
IT'S TIME TO movo!
10
WER WIR SIND
11
BESTELLINFORMATIONEN
12
KONTAKT

# ERLEBE movo

**Eine neue Arbeitsweise erfordert neue Lösungen. Unternehmen müssen jetzt mobil werden. Und das beginnt mit dem Büro.**

Die Arbeit im Homeoffice ist in letzter Zeit zu einem wachsenden globalen Trend geworden und immer mehr Menschen verlassen langsam die übliche Büroroutine. Dank fortschrittlicher Technologie ist es nicht mehr notwendig, Vollzeit in einem festen Büroraum zu arbeiten, um ein produktives Teammitglied zu sein. Tatsächlich erkennen viele Arbeitskollektive die Vorteile der Arbeitsorganisation, die unabhängig vom Standort ist, sowie der Möglichkeit, mehr Zeit zu Hause mit der Familie zu verbringen - was zu einem zufriedeneren Mitarbeiter und folglich auch zu mehr Motivation und Effizienz führt. Mit dem Trend, im Homeoffice zu arbeiten, verändern sich auch die Büroräume. Anstatt Büros so zu organisieren, dass jeder Mitarbeiter seinen eigenen festen Arbeitsplatz hat, besteht ein zunehmender Bedarf an einer flexiblen Arbeitsumgebung. Wir sind uns alle einig, dass wir eine Revolution in der Art und Weise der Arbeitsorganisation erleben und dieser Fortschritt sollte auch von der Organisation der Arbeitseinheit begleitet werden.

**Den neuen Anforderungen entsprechend haben wir eine movo-Lösung für das professionelle Arbeiten von zu Hause aus für Sie entwickelt**

## MOBIL

Mobil und einfach verstaubar - Damit Mobilarbeit überall möglich ist

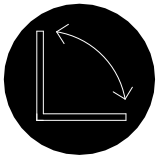

## FALTBAR

Bei Bedarf einfach auffalten - flexibel und platzsparend

## VERSCHLIESSBAR

Verwandelt sich schnell und jederzeit in einen sicheren Ort - einfach abschließbar

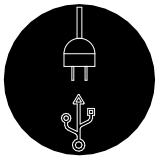

## VOLL AUSGESTATTET

Ausgestattet mit einer Steckdosenleiste (2 Steckdosen + 2 USB Ladestationen)

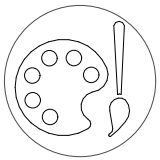

## ANPASSBAR

Die Herstellung ist in einer anderen Farbe oder mit ihrem passenden Firmenlogo möglich

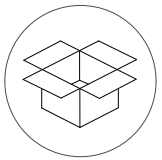

## SOFORT EINSETZBAR

Alle Lösungen werden vormontiert geliefert

## ERGONOMISCH

Erfüllt ergonomische Standards

## GEPRÜFTE QUALITÄT

Alle Produkte haben 2 Jahre Garantie.

# ÜBERSICHT DER KOLLEKTION

Movo ist eine mobile Büroeinheit, die nur wenig Platz benötigt und gleichzeitig maximale Funktionalität und Komfort bietet. Nach der Arbeit lässt es sich in ein attraktives Designelement verwandeln, das perfekt zu jeder Heimeinrichtung passt. Obwohl optisch unterschiedlich, sind alle Modelle mobil, faltbar, abschließbar, und ausgestattet mit Stauraum und einer integrierten Powerbox.

Dem Kunden stehen sechs movo-Modelle zur Auswahl, unter denen er das Modell auswählen kann, welches am besten zu seinem Charakter, seinem Stil und seinen Arbeitsanforderungen passt. Die Modelle unterscheiden sich in Design, Größe, Ausstattung und Veredelungsmaterialien. Wir bieten auch die Möglichkeit mit Markenfarben und durch das Anbringen von Firmenlogos, die Möbelstücke zu Personalisieren.

**THE STAR**

**THE EXPERT**

**THE FREE SPIRIT**

**THE VISIONARY**

**THE PERFORMER**

**THE GENIUS**

BESCHREIBUNG

Das Modell STAR zeichnet sich durch seine Sperrholzkonstruktion aus, ein Material das Kraft, Struktur und ein natürliches Gefühl ausmacht. Die Arbeitsfläche hat perforierte Formen, die als Telefonablage, Tablethalter oder als Aufbewahrungsort für Stifte und Schreibzubehör benutzt werden können. Perforationen im Sperrholz auf der Vorderseite ersetzen die Öffnungsgriffe. Das Element besteht aus 2 Teilen; einen oberen, höheren Teil, der in aufgefalteter Position als Arbeitsfläche dient und einen unteren Teil, der ausgelegt ist um Arbeitsmaterialien und Dokumente aufzubewahren. Besonderer Vorteil des Aufbewahrungsbereichs ist eine untere Schublade mit hängenden Aktenordnern. Die Arbeitsfläche aus Sperrholz ist bedeckt mit HPL-Laminat und aufgrund ihrer Glätte und Beständigkeit sehr gut fürs Arbeiten geeignet, während die anderen Sperrholzoberflächen mit einer transparenten Grundierung versehen sind und leicht zu pflegen sind.

MAßE

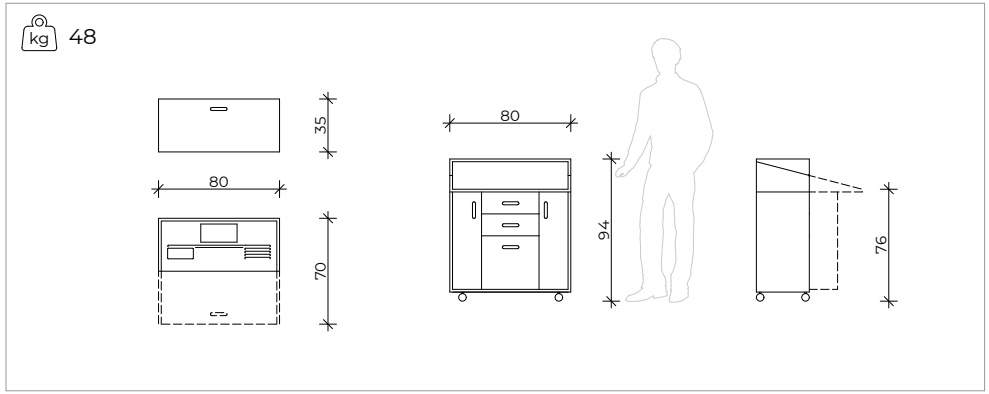


- geeignet für Laptops
- mobil
- Power+ USB-Ladestation
- verschließbar

# THE STAR

MATERIALIEN

Birkensperrholz transparenter Anstrich

Schwarzes Laminat



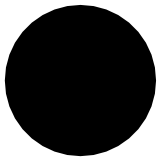

BESCHREIBUNG

Die Designidee von FREE SPIRIT besteht darin, das Arbeitselement einfach aus einem Raum in einen anderen zu bewegen je nach häuslichen Aktivitäten. Für wegen diese Funktion ist das Element mit Rädern und einem Griff ausgestattet, um eine einfache Mobilität zu ermöglichen. Wenn die Arbeitsplatte geschlossen ist, werden alle Materialien und alle Geräte unsichtbar und der Schreibtisch verwandelt sich in einen geschlossenen Schrank. Neben der Arbeitsplatte besteht der geschlossene Teil des Elements aus 2 abschließbaren Schubladen, einer Schublade für A3- und A4-Papiere und einen Laptop, Platz für Ordner, Steckdosen und einer USB-Ladestation. Die Ästhetik dieses kompakten Produkts ist ganz einfach anpassbar an verschiedene Innenräume, während Furniersperrholz und pulverbeschichtete Stahlrahmen zu zeitgenössischen und modernen Industriedesigntrends passen.

MAßE

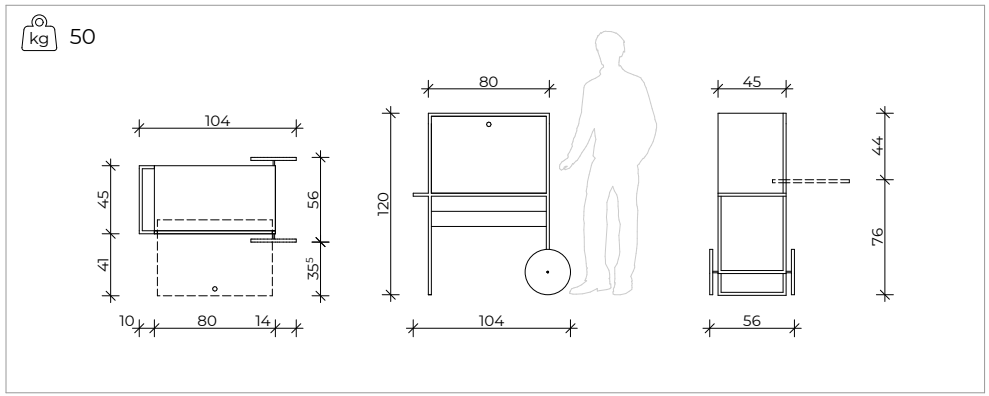

# THE FREE SPIRIT

MATERIALIEN

Birkensperrholz Walnussfurnier

Schwarzes Laminat

Schwarze Metallrahmen

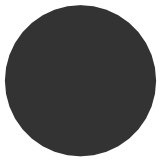

BESCHREIBUNG

Das Modell PERFORMER ist mit einer Höhe von nur 78 cm das kompakteste Modell der Kollektion. Trotzdem erfüllt es absolut alle Arbeitsanforderungen wie auch andere Modelle der Kollektion. Dieses Modell erinnert an das Konzept des „Schweizer Messers“, bei dem jede Öffnungsfläche eine bestimmte Funktion hat, z.B. Arbeitsplatte, Schublade, Ordnerschrank, Stiftbox oder Ladestation. Das Element hat auf beiden Seiten Arbeitsplatten, sodass zwei Nutzer gleichzeitig das Element verwenden können. Seine Konstruktion besteht aus einem Metallrahmen, der mit einer weißen, abgerundeten Spanplattenkante bedeckt ist, die weiche Konturen erzeugt und die Handhabung angenehm macht. Dieses Modell steht für sehr modernes und zurückhaltendes Design mit natürlichen Holzdetails auf den Innenflächen, die beim Öffnen einer Schublade oder eines Fachs einen warmen und angenehmen Effekt erzeugen.

MAßE

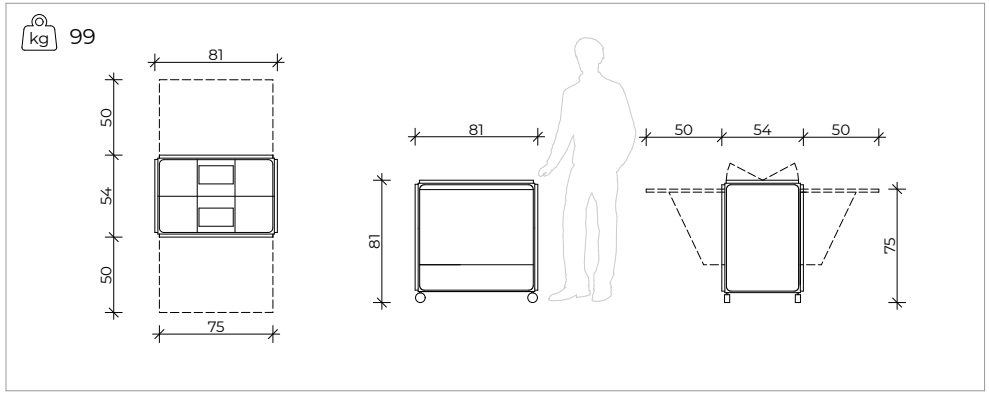

# THE PERFORMER

MATERIALIEN

Weiße strukturierte Spanplatte

Eiche, strukturierte Spanplatte

Weißes Lochmetall

# THE EXPERT



## BESCHREIBUNG

Das Modell EXPERT wurde für Nutzer entwickelt, die zu Hause Schwierigkeiten bei der Aufbewahrung ihrer Desktop-Computer auf engstem Raum haben und ist gleichzeitig unsere kompakteste desktopgeeignete Einheit. Entfaltet erzeugt das Element eine 100 cm tiefe Arbeitsplatte, die eine komfortable Arbeitsfläche bietet. Gleichzeitig drehen sich die Seitenbretter / Türen und öffnen die Behälter, in denen sich Regale, Schubladen und das PC-Gehäuse befinden. Die Rückseite des Elements besteht aus einem Lochblech, auf dem der Kunde verschiedenes Zubehör aufhängen oder Magnete anbringen kann und das aufgrund seiner Transparenz einen Kontrast zum festen und soliden Volumen schafft. Zusammengeklappt ist es sehr elegant und subtil im Raum und das oberste Regal kann zum Aufbewahren von Büchern verwendet werden oder mit Topfpflanzen dekoriert werden.

## MAßE

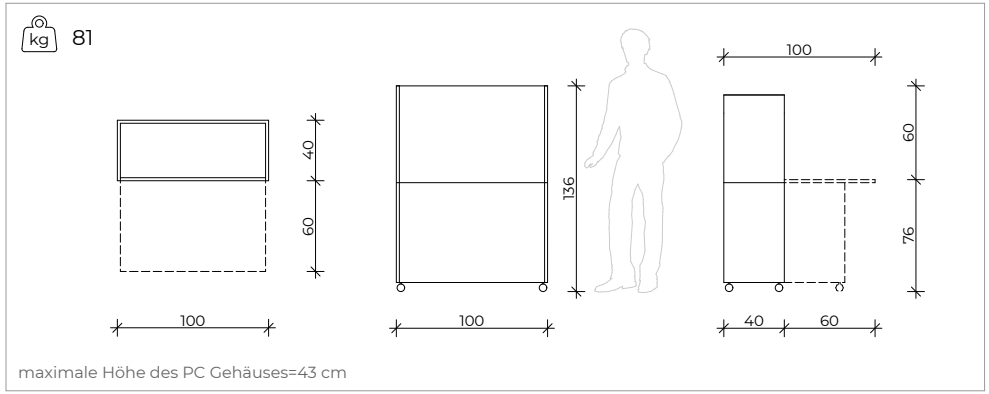


maximale Höhe des PC Gehäuses=43 cm

## MATERIALIEN

Eiche, strukturierte Spanplatte

Schwarzes Laminat

Schwarzes Lochmetall

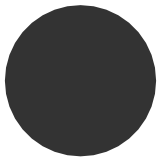

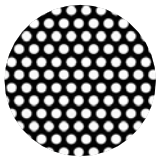

BESCHREIBUNG

Das Modell VISIONARY ist eine elegante Lösung für das Homeoffice oder ein offenes Büro, welches ein größeres Hardwarevolumen erfordert. Es besteht aus 2 gleichen Oberflächenhälften. Die rechte dient zum Arbeiten am Computer und die linke als Aufbewahrungsort für PC-Gehäuse, Drucker, Ordner und andere Materialien. Die Hälften können in einem 90°-Winkel geöffnet werden, sodass sich das gesamte Material in Reichweite des Nutzer befindet und er eine Arbeitsecke für sich schaffen kann, in einem 180°-Winkel, was eine offene Komposition schafft. Dieses Produkt besteht aus Arbeitsplatten aus furnierten Spanplatten und Regalen in Kombination mit Metallplatten und einem erweiterten Metallnetz, was es leichter und transparenter macht. Vorteil dieses Modells ist die einstellbare Arbeitshöhe, die das Arbeiten im Stehen ermöglicht.

MAßE

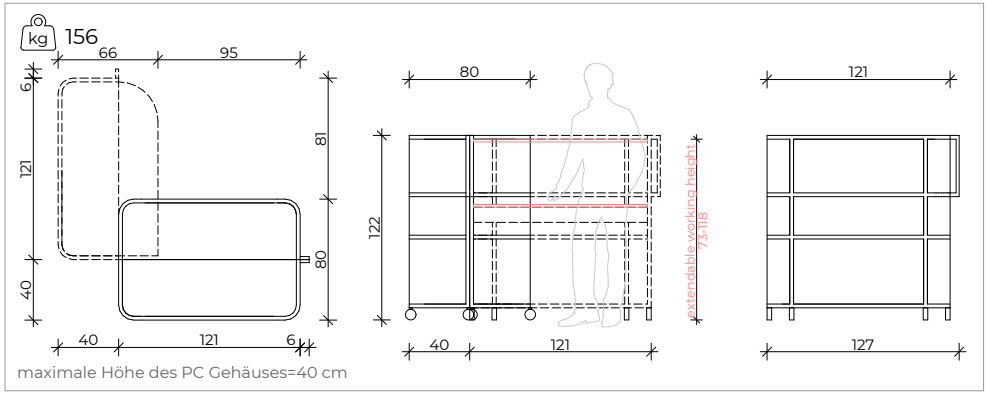


maximale Höhe des PC Gehäuses=40 cm

- geeignet für Laptops
- geeignet für PCs
- mobil
- Power+ USB-Ladestation
- einstellbare Arbeitshöhe
- ganz verschließbar

# THE VISIONARY

MATERIALIEN

Eiche, strukturierte Spanplatte

Schwarz pulverbeschichtetes Metall

Schwarzes Lochmetall

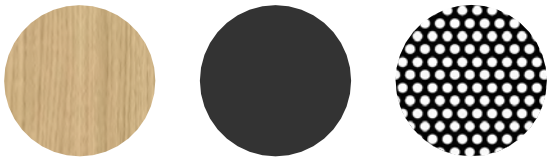

movo

BESCHREIBUNG

THE GENIUS ist eine weiterentwickelte Version von THE PERFORMER, welches die Anforderungen anspruchsvoller Nutzer hinsichtlich der Platzierung von Geräten erfüllt. Es ist in 2 Drehflügel unterteilt; eine für technische Geräte und die andere für Bürozubehör. Im Flügel für technische Geräte befindet sich eine Arbeitsfläche, Platz für einen Computer mit Gehäuse und einem Drucker. Der zweite Flügel ist als kleines privates Archiv organisiert, indem das gesamte erforderliche Bürozubehör übersichtlich platziert werden kann. Die Konstruktion besteht aus einem Metallrahmen mit weißer Spanplattenverkleidung, die an der Vorder- und Rückseite mit Blech verkleidet ist, und somit als Magnetplatte verwendbar ist. Die Innenseite des Elements ist mit Spanplatte in Holzdekor verkleidet. Dieses Modell verfügt über eine integrierte LED-Beleuchtung (3000 K) mit einem Schalter über der Arbeitsplatte.

MAßE

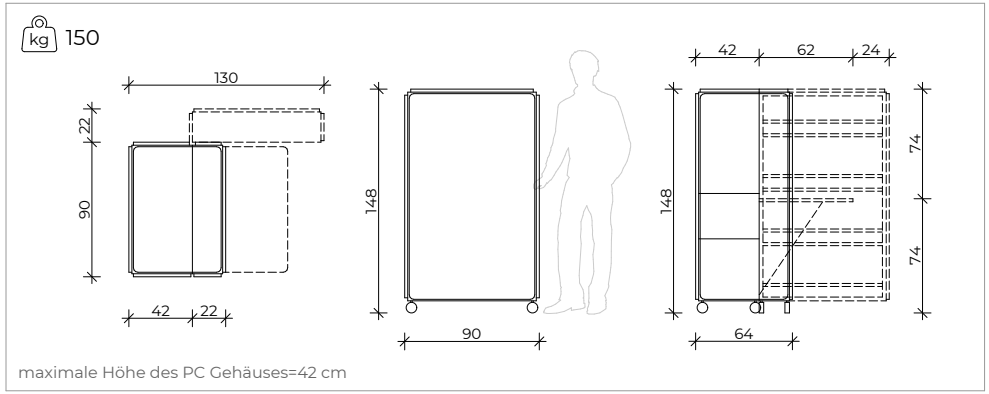


maximale Höhe des PC Gehäuses=42 cm

# THE GENIUS



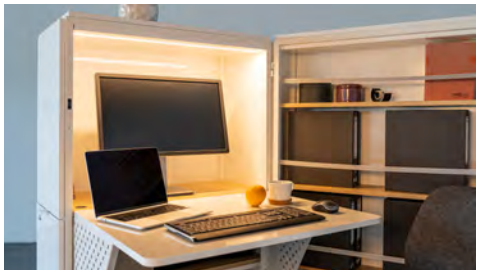

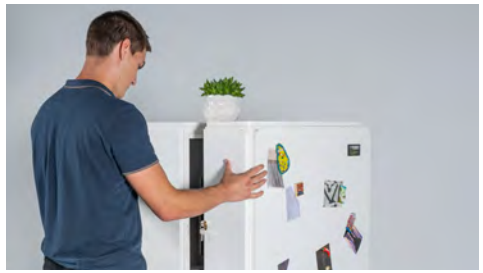

MATERIALIEN

Weiße strukturierte Spanplatte

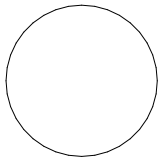

Eiche, strukturierte Spanplatte

Weißes Lochmetall

movo

# IT'S TIME TO movo!

**Arbeite professionell von daheim...**
**Egal an welchem Ort.**

# WER WIR SIND

**5 Standorte, 1 Adresse. 200 Personen. 6 Designer.
Ein Team. Sobočan Team.**

Hinter der Marke Movo steht das Team der Firma SOBOČAN d.o.o. Unser Design-Team besteht aus jungen, enthusiastischen und kreativen Personen, die Ideen nach den Anforderungen und Wünschen unserer Kunden entwickeln. In Zusammenarbeit mit unserem Entwicklungsteam bemühen wir uns stets, die beste Lösung für eine erfolgreiche Arbeitsumgebung für das Geschäft des Kunden zu finden. Sobočan ist einer der Marktführer auf dem europäischen Markt für die Herstellung von Möbel und Geräte für Einzelhandels- und Geschäftsräume. Seit zwanzig Jahren tragen wir mit unserem professionellen Team von 200 Mitarbeitern zur Realisierung der anspruchsvollsten Designlösungen bei. Dabei bieten wir unseren Kunden einen kompletten Service unter einem Dach, von der Idee bis zur Realisierung und zur Bearbeitung. Wir können stolz darauf sein, dass wir groß genug sind, um  Projekte auf Weltklasse-Niveau professionell durchzuführen, und klein genug, um jede Aufgabe individuell anzugehen. Sie haben eine Vision, wir haben den Weg, diese umzusetzen.

**Wir können alle unsere movo Lösungen ihren speziellen Wünschen und Bedürfnissen anpassen - everything works!**

200
**MITARBEITER**

> 6
**DESIGNER**

120
**MASCHINEN**

> 200
**DESIGNERPROJEKTE**

31
**LÄNDER**

20
**JAHRE ERFAHRUNG**

# BESTELLINFORMATIONEN

Die Preise verstehen sich in Euro und enthalten die gesetzliche Mehrwertsteuer (25%).
Die Preise gelten für die im Katalog angegebenen Materialien und Spezifikationen und können je nach besonderen Anforderungen, Zubehör, individuellen Wünschen und Bestellmengen variieren.
Die Preise sind exklusive Versandkosten.
Alle Produkte haben eine Garantiezeit von zwei Jahren.

Anpassbar

Skaliebar

Vormontiert und einsatzbereit

2 Jahre Garantiezeit

Lieferung per Kurier bis vor die Haustür

**THE STAR** 1.725,00 €

**THE EXPERT** 1.312,50 €

**THE FREE SPIRIT** 1.712,50 €

**THE VISIONARY** 2.643,75 €

**THE PERFORMER** 2.100,00 €

**THE GENIUS** 2.497,50 €

**Jasmina**

# KONTAKT



## Let´s movo,
## sprechen Sie mit uns!

Nur ein Schritt trennt Sie zu Ihrem mobilen Büro!

Unsere Kollegin Jasmina ist bereit, all Ihre Fragen und Wünsche zu beantworten, um nur Ihren „movo„ vorzubereiten.

**info@movo-office.com**
**www.movo-office.com**

movo

# IT'S YOUR OFFICE


**SOBOČAN** d.o.o.

PRODUKTIONSUNTERNEHMEN AUSRÜSTUNG
Slatine 18
40315 Mursko Središće
Kroatien
Kontaktnummer: +385 (0) 40 573210

SOBOČAN DESIGN STUDIO
Radnička cesta 54
10 000 Zagreb
Kroatien
Kontaktnummer: +385 (0)1 2930196


*Die Produkte werden gemäß
HRN EN 14073-2: 2008, HRN EN 14073-3: 2008, HRN EN 14749: 2016 geprüft und zertifiziert.