SIMPROFILE

NORDIC STEEL
part of great solutions

ET AV LANDETS STØRSTE OG MEST **SERIØSE KOMPETANSESENTER INNEN STÅL**

Nordic Steel Group har siden oppstarten i 1998 posisjonert seg som et av Norges beste og mest seriøse stålsenter innenfor avansert platebearbeiding og sveis. Dette er en posisjon vi er veldig stolte av. Vi leverer mekanisk produksjon og prosjektledelse av høy kvalitet til kunder i alle bransjer.

Nordic Steel Group produserer for mange ulike bedrifter. Vi bidrar med store og spektakulære ting – men tar også mindre, likevel viktige oppdrag. Mange av de store aktørene i norsk industri får deler av sin produksjon levert fra oss. Vi får være med på å skape noe nytt hver dag og er en viktig brikke i den store helheten.

Potensialet er fortsatt stort. Ute i markedet blir vi møtt med respekt for jobben vi gjør. Det gjør oss stolte og enda mer fokuserte.
Nordic Steel Group står som en enestående eksponent for hva den jærske ånden egentlig handler om. Redelige og jordnære folk, javisst – men også med solid kompetanse, investeringsvilje og pågangsmot.

Evnen til å hive oss rundt og se nye muligheter, ligger i sjelen vår. Det vi har fått til hos oss er gjennomtenkt og bygd opp over tid. Vi jobber hardt, og vi flytter grenser underveis. Så er vi alle innforstått med at det gjelder å levere hver bidige dag og vi vil alltid være der for kundene våre. Det er sånn det er, og det er sånn det må være.

Det er derfor vi sier,
a part of great solutions!

SIMPROFILE

Simprofile introduksjon s. 4 - 7

Simprofile spesifikasjoner s. 8 - 9

Kompetanse i gruppen s. 10 - 15

Fordi vi oppdaterer vårt sortiment av produkter løpende oppfordrer vi deg til å gå inn på våre nettsider for å se nyeste produkter og løsninger.

SIMPROFILE

KORRUGERTE STÅLRØR

De korrugerte rørene gir svært god heft mellom betong og armering. Ofte benyttes de som støperør i spennarmerte konstruksjoner, og som utsparing i prefabrikkerte elementer som skal limes til fundamenter eller påfølgende elementer. Andre ganger brukes de som trekkrør til kabler, ledninger og vannrør. Simprofile leveres i materialtykkelser fra 0,3 mm – 0,8 mm og produseres i dimensjoner fra Ø50 mm – Ø1250 mm. Simprofile® produseres i henhold til EN 523 og EN 524.

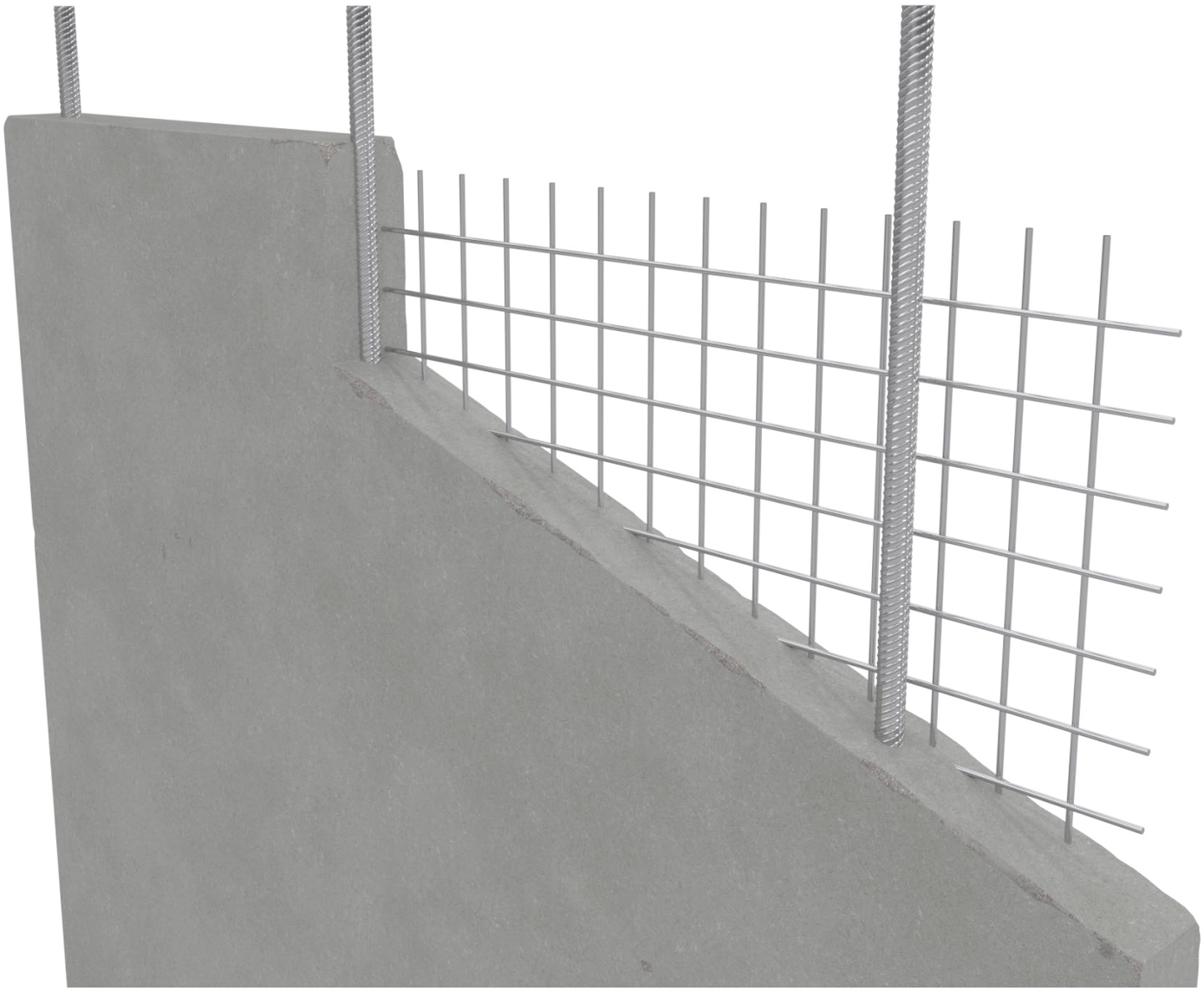

SIMPROFILE

KORRUGERTE STÅLRØR

Styrken til våre korrugerte stålrør er enorme. I motsetning til konvensjonelle rør har disse korrugerte rørene høyere kompresjonsstyrke slik at de er bedre i stand til å motstå kraftig trykk og ytre krefter.

Korrugerte stålrør er unike med tanke på fleksibilitet, sammenlignet med rørtyper som ofte er brukt i betongindustrien. Rørene kan enkelt kappes eller bøyes, dersom støpen krever vinkler eller uregelmessige former.

Våre spinnemaskiner kan produsere Simprofile fra 0,3 mm opp til 0,8 mm. Den lette vekten til rørene holder både transport- og lagringskostnadene nede. Dette gjør dem også svært håndterbare og enkle å installere. Levetiden er betraktelig lengre i motsetning til plastikkrør.

Forøvrig så kreves ikke noe tungt utstyr for installasjon. På grunn av profilen og fleksibiliteten kan disse korrugerte rørsystemene tåle kraftige påkjenninger uten fare for at det oppstår sprekker eller lekkasje.

Vi har de eneste maskinene i Norge som kan produsere fra 0,3 mm opp til 0,8 mm tykkelse.

SIMPROFILE
PROFILEN

Rørenes ekstreme styrke kommer på grunn av den korrugerte utformingen av ytterveggene i valsene og ikke veggtykkelsen, som ved glatte eller andre konvensjonelle rør. Vekten og utformingen gjør at logistikk- og transportkostnader går vesentlig ned, da store mengder korrugerte rør kan transporteres med én lastebil. De korrugerte rørene gir svært god heft mellom betong og armering.

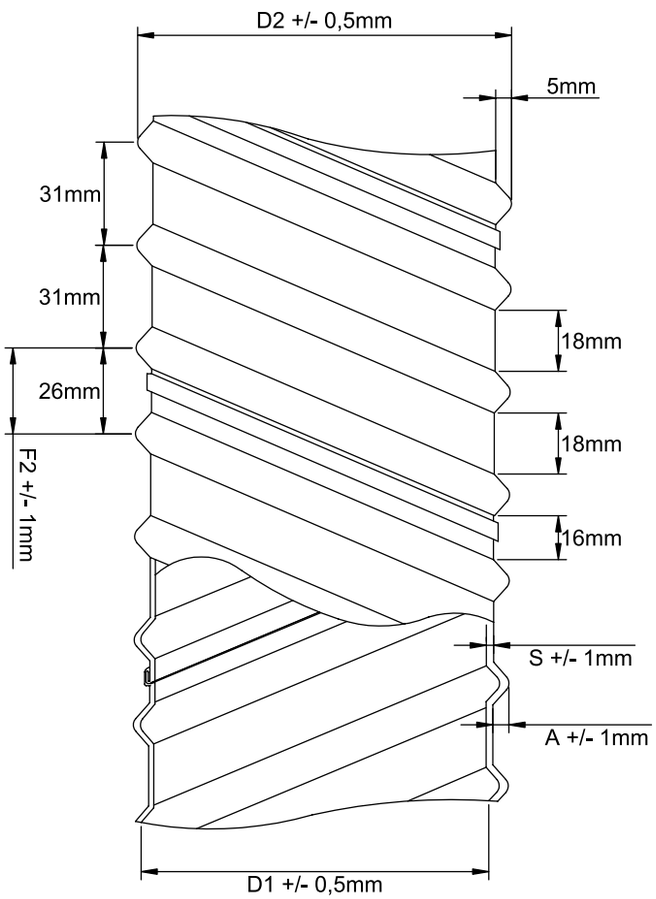

Profil

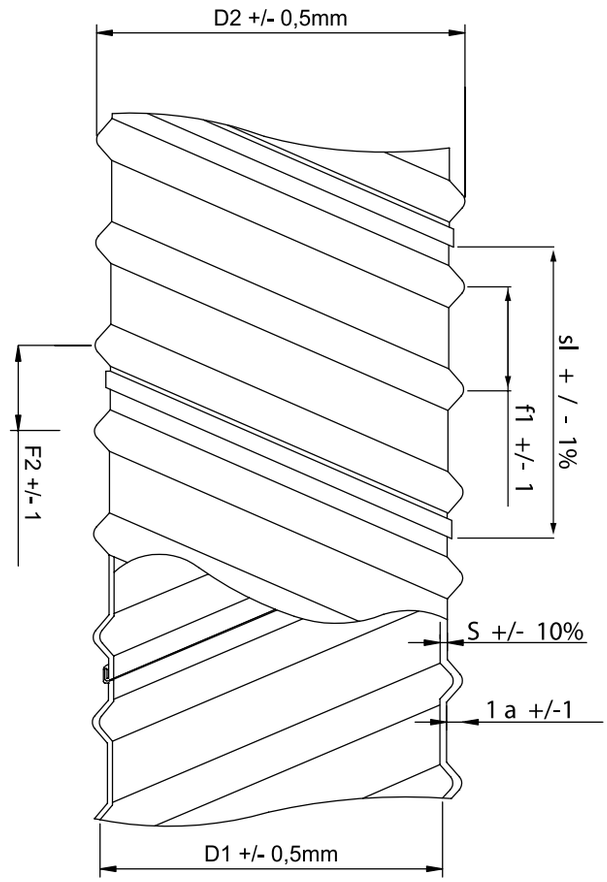

Toleranser

SIMPROFILE

VEKTTABELL

EN10142 (Galvanisert) & EN10130 (Karbonstål)

Innvendig diameter Ø/mm	Utvendig diameter Ø/mm	Coilbredde	Kg - 0,5mm	Kg - 0,6mm	Kg - 0,7mm	Kg - 0,8mm
50	60	50	1	1,1		
55	65	50	1	1,2		
60	70	50	1,2	1,3		
65	75	50	1,2	1,5		
70	80	50	1,3	1,6		
75	85	50	1,4	1,7		
80	90	102	1,3	1,5	1,8	2,1
85	95	102	1,3	1,6	1,9	2,2
90	100	102	1,4	1,6	2	2,3
95	105	102	1,5	1,7	2,1	2,4
100	110	102	1,6	1,9	2,2	2,5
105	115	102	1,7	2	2,3	2,7
110	120	102	1,7	2,1	2,4	2,8
115	125	102	1,8	2,2	2,5	2,9
120	130	102	1,9	2,3	2,6	3
125	135	102	2	2,4	2,7	3,1
130	140	102	2	2,5	2,9	3,2
135	145	102	2,1	2,5	3	3,4
140	150	102	2,2	2,6	3,1	3,5
145	155	102	2,3	2,7	3,2	3,6
150	160	102	2,4	2,8	3,3	3,8
155	165	102	2,4	2,9	3,4	3,9
160	170	102	2,5	3	3,5	4
165	175	102	2,6	3,1	3,6	4,1
170	180	102	2,7	3,2	3,7	4,3
175	185	102	2,7	3,3	3,8	4,4
180	190	102	2,8	3,4	4	4,5
185	195	102	2,9	3,5	4,1	4,6
190	200	102	3	3,6	4,2	4,8
195	205	102	3,1	3,7	4,3	4,9
200	210	102	3,1	3,8	4,4	5

MED PÅ DE STØRSTE PROSJEKTENE

Våre korrugerte rør finnes i betongkonstruksjonene i noen av de mest prestisjefulle og tekniske krevende prosjektene nasjonalt og internasjonalt.

- 800 000 meter installert (Troll gassplattform)
- 120 000 meter installert (Troll oljeplattform)
- 78 000 meter installert (Syd Arne GBS)
- 120 000 meter installert (Heidrun-plattformen)
- 24 000 meter installert (Hibernia)
- 240 000 meter installert (Draugen-plattformen)
- 180 000 meter installert (Sleipner-plattformen)
- 80 000 meter installert (Øresund Link-tunnelen)
- 80 000 meter installert (Bjørvikatunnelen)
- 80 000 meter installert (LNG Snøhvit)

Snøhvit LNG

Hibernia

Øresund Link Tunnel

Hardangerbrua

Sandsfjordbrua

Vi har sveiseingeniører av internasjonalt format

Sveiserne våre har sertifikater til å sveise med alle de kjente metodene, til alle slags formål. Vi har en egen IWE-senior prosjektleder, IWT-sveisekoordinator og IWI-sveiseinspektør, som alle er utdannet i henhold til IIW (International Institute of Welding).

Vi har 7000 m2 produksjonslokaler med 20 tonns traverskraner. Enkelt-produkter, serier, små- og store konstruksjoner er alle like vanlige i vår produksjon. Og du kan være trygg! Her blir alt gjort etter gjeldende standarder og de strengeste kvalitetskravene. Dette er håndarbeid på meget høyt nivå.

Prosedyrene ved sveising er omfattende. Hos oss blir produksjonsoppfølging og sveisesømmer testet og dokumentert. Vår egen sveisekoordinator (IWT) har ansvaret for at rutinene blir fulgt til minste detalj.

Mot offshore har vi jevnlige leveranser i henhold til DNV 2.7-1 og gjeldende NORSOK-standarder.

I tillegg leverer vi store bærekonstruksjoner i henhold til NS-EN ISO 3834-2, NS-EN ISO 1090-1 EXC 4 og prosesskode 2 – håndbok R762 fra Statens vegvesen til bygg, anlegg og infrastruktur.

Nordic Steel Group har DNV-godkjente prosedyrer for følgende materialer i tykkelser opp til 110 mm:

- Karbonstål
- Aluminium
- 304
- 316
- Duplex
- Super Duplex
- 825
- 6MO
- 904
- 904l

Om ønskelig legger vi gjerne til flere spesialprosedyrer for deg som kunde.

Vi skal være med, og vi har godkjenningene i orden

Nordic Steel Group legger mye arbeid ned i sertifiseringer og godkjenninger. Dette er en kontinuerlig prosess i alle deler av organisasjonen vår. Sikkerhet, trygghet, tillit og kvalitet er helt avgjørende for å drive med det vi gjør.

Når du handler med Nordic Steel Group skal du aldri være i tvil om at du får det absolutt beste. Alt vi produserer kan dokumenteres og spores, og vi utsteder sertifikater på alt vi leverer. Du får garantert kvalitet fra Nordic Steel Group.

Vi leverer i henhold til DNV 2.7-1 og gjeldende NORSOK-standarder og er selvfølgelig godkjent i henhold til:

- NS-EN ISO 9001:2015
- NS-EN ISO 3834-2
- EN 1090- 1: 2009 EXC1-4
- EPIM JQS
- Achilles
- Sellihca
- TransQ
- Startbank
- Miljøfyrtårn

Med dette sertifiseres at kvalitetssystemer ved
Nordic Steel AS
Klepp Stasjon
er funnet å være i overensstemmelse med følgende standard for kvalitetssystem
NS-EN ISO 9001 : 2015

Dette sertifikat er gyldig for følgende aktiviteter
Produksjon og salg av produkter innen mekanisk industri, tjenesteyting mot industriell virksomhet og offentlig sektor, samt deltakelse i andre foretak med annen eller lignende virksomhet.

CERTIFICATE

Sertifikatet er gyldig til: **20.03.2021**
Første gang sertifisert: **19.02.2015**

Dovre Sertifisering AS

Stavanger, **20.03.2018**
Sertifikat Nr.: **426**

Representant for ledelsen **Atle Sturås**
Dovre Sertifisering AS
Revisjonsleder **Leif Sivertsen**

Likeverdigheten av kvaliteten på sertifikater under akkreditering gitt av et akkrediteringsorgan som er en signatar til EA Multilaterale Avtale er akseptert av de andre signatarene som fastlagt i Avtalen

This is to certify that the Quality System of
Nordic Steel AS
Klepp Stasjon
complies with Quality Systems Standard
NS-EN ISO 3834-2 : 2005

The certificate is valid for the following activities:
Produksjon og salg av produkter innen mekanisk industri, tjenesteyting mot industriell virksomhet og offentlig sektor, samt deltakelse i andre foretak med annen eller lignende virksomhet.

CERTIFICATE

The certificate expires: **20.03.2021**
Initially certificated: **19.12.2015**

Dovre Certification AS

Stavanger, **20.03.2018**
Certificate No.: **1012**

Company's Representative **Atle Sturås**
Dovre Certification AS
Lead Auditor **Leif Sivertsen**

The equivalence of the quality of the certificate issued under accreditation granted by an accreditation body that is signatory to the EAC Multilateral Agreement is recognised by the other signatories as laid down in the Agreement

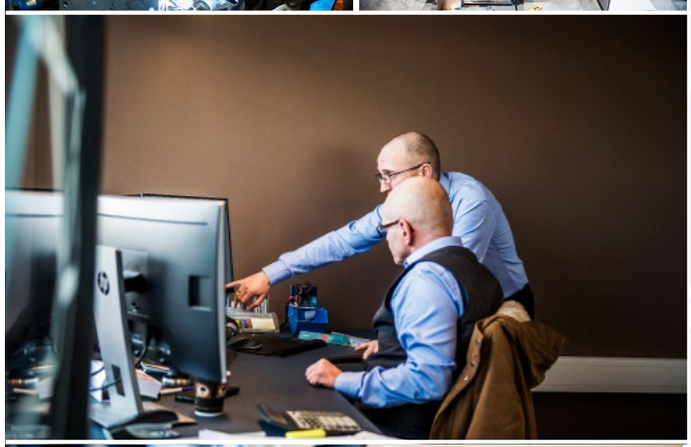

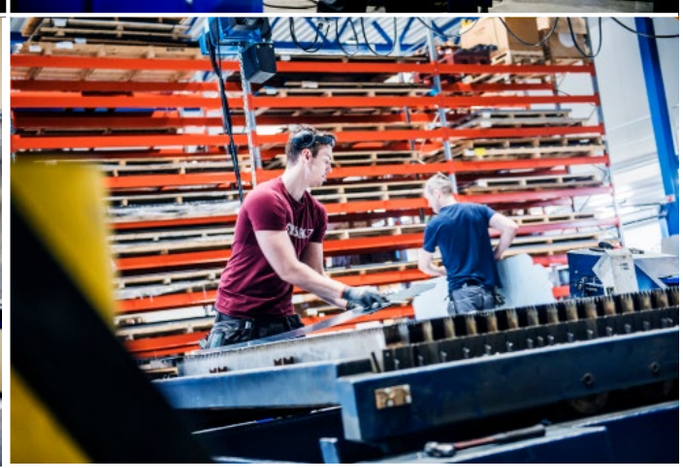

Har du en god idé, kan vi bli med å utvikle den

Det er kundene våre som har gjort oss til det vi er i dag. Det er de som stadig vekk utfordrer oss, ber oss komme med faglige innspill på konstruksjoner og ferdige løsninger.

Noen ganger snakker vi om store, sveisede konstruksjoner som det bare skal lages en av, og bare den. Andre ganger produserer vi deler i tusenvis. Variasjonen og mangfoldet i det vi gjør er med på å utvikle oss hver dag som bedrift.

Vi har også store ambisjoner på kundene våre sine vegne. Vi legger mye stolthet i arbeidet vårt for at resultatet skal bli best mulig.

Hos oss tenker vi alltid funksjon, kvalitet og hvor enkelt og lett vi kan lage et produkt. Den tekniske avdelingen vår hjelper kundene våre med å optimalisere produktene, enten det er i tynnplateform eller større kompliserte konstruksjoner.

Selve designutviklingen kan vi også hjelpe til med. Folkene våre har bred erfaring og lang fartstid med nettopp slike ting. Dette er viktige faktorer for å ligge helt i tetsjiktet.

Vi er takknemlige og ydmyke for hver eneste utfordring vi får på bordet. Vi har en utrolig spennende hverdag.

NORDIC STEEL

part of great solutions