Bruksanvisning
Kardia Compact

Om Kardia Compact

Tappevann

- Varmtvannsbereder med 2x2kW (150L) eller 1x2kW (120L) varmeelementer
- Trykkreduksjonsventil med filter
- Brakett for vannmåler
- Ekspansjonstank
- Fordelere for kaldt- og varmtvann

Kabinett

- LED belysning med sensor
- To metalldører med plastvindu for bedre WiFi forbindelse

Elektro

- Sikringsskap med hovedbryter
- Jordfeilautomater på alle kurs
- For bruk med utvendig målerskap
- Avsatt plass til lavspenningsutstyr

Ventilasjonsaggregat

- Balansert luftstrøm på 80 liter per sekund. Gjenvinningsgrad opptil 90%

Innhold

1. Varmtvannsbereder 3
2. Ventilasjon 13
3. Elektro 27
4. Garanti 29

Varmtvannsbereder

01

Den inkluderte OSO SAGA varmtvannsbereder holder 120L eller 150L vann. Den 150L modellen har et ekstra varmeelement som varmer vannet tre ganger raskere enn vanlige varmtvannsberedere.

OSO SAGA er utviklet med høykvalitets materialvalg og intelligente tekniske løsninger som er unike for OSO. SAGA kan skryte av klasseledende isolasjonsevner, noe som resulterer i betydelige energibesparelser, samtidig som den opprettholder en høyere temperatur enn andre tanker (75°C) for uovertruffen ytelse og mer varmt vann i en mindre enhet. SAGA XPRESS tilgjengelig på 150L utgaven, gjør varmt vann tilgjengelig 3 ganger raskere enn standard varmtvannstanker, uten økt energiforbruk, takket være “flip-flop” funksjonen mellom varmeelementene.

Varmtvannsbereder har to 2kW varmeelementer, som hvert er koblet til en temperatursensor. Det øvre varmeelementet aktiveres når varmtvannsbereder fylles med kaldt vann. Når den øvre vanntemperaturen når 70°C, vil det øvre varmeelementet kutte ut, og det nedre varmeelementet slå seg på, inntil hele vannbeholder er ved 70°C. Etterhvert som det varme vannet blir brukt opp, vil det nedre varmeelementet begynne å varme opp det kalde vannet. Når en stor mengde varmt vann brukes på kort tid slår det øverste varmeelementet seg på igjen fordi varmtvannsbereder blir fylt med kaldt vann.

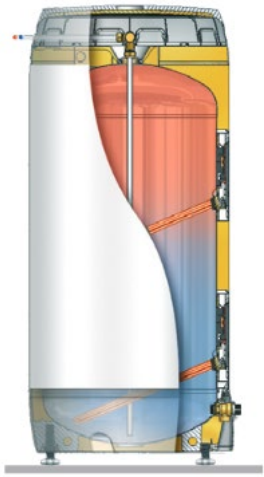

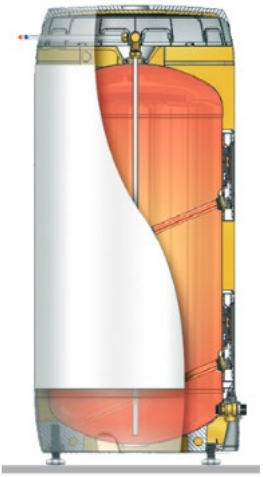

Brukerveiledning

Termostatinnstillinger

Enhetens termostat kan justeres fra 60-90°C. For å forhindre bakterievekst, bør termostaten ikke settes lavere enn 65°C.

For å justere temperaturen

1. Koble fra strømforsyningen.
2. Fjern frontdekslene (4) med en skrutrekker.
3. Juster temperaturene på termostaten (7) med en skrutrekker.
4. Monter dekslene (4) før du kobler til strømforsyningen.

Endring av temperaturinnstillingen på termostatene påvirker bare temperaturen på vannet i tanken. Temperaturen i kranene justeres ved hjelp av blandeventilen.

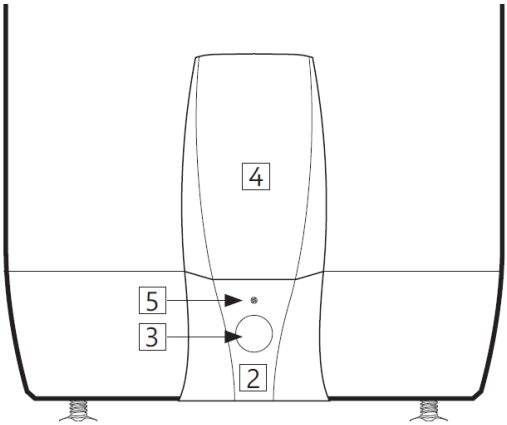

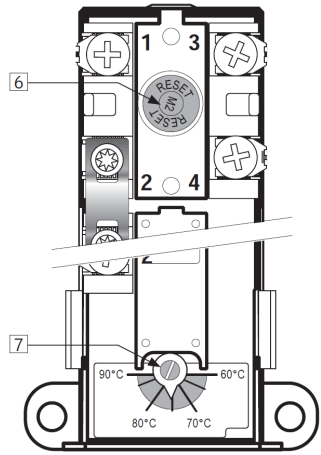

Tilbakestilling av sikkerhetstermostaten

Tankens sikkerhetstermostat kutter ut når det er fare for overoppheting. Denne kan tilbakestilles ved å fjerne dekselet (4) og trykke på den røde 'RESET'-knappen (6). Hvis termostaten kutter ut flere ganger, ta kontakt med installatøren.

⚠ ADVARSEL
Det er konstant spenning i koblingsboksen. Før elektrisk arbeid utføres, må strømforsyningen kobles fra og sikres mot aktivering mens arbeidet pågår.

Innstilling av blandeventilen

Temperaturen på det utgående varmtvannet fra tanken til kranene i boligen kan justeres ved hjelp av rattet på blandeventilen.

For å justere temperaturen

A) Vri det justerbare hjulet (1) helt over mot '+'.

B) Drei deretter hjulet mot '-' til ønsket temperatur.

Omdreininger	Temperatur	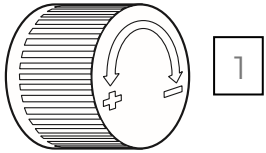
0	Ca. 70°C	
1/4	Ca. 60°C	
1/2	Ca. 50°C	
3/4	Ca. 40°C	

Vedlikehold

Vedlikehold skal kun utføres av personer over 18 år med teknisk kunnskap.

Årlig inspeksjon av sikkerhetsventilen	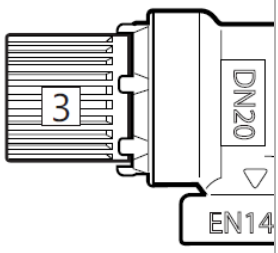
Åpne ventilen i 1 min. ved å dreie rattet (3) ca. 90 grader til åpen stilling.	
Kontroller visuelt at vannet strømmer fritt til avløpet.	
JA = OK. Lukk ventilen ved å dreie rattet (3) ytterligere 90 grader til lukket stilling.	
NEI = IKKE OK. Koble fra strømforsyningen / slå av vannforsyningen. Kontakt installatør.	

Feilsøking

Problem	Mulig årsak til feilen	Mulig løsning
Det lekker / drypper vann fra sikkerhetsventilen, og det er ofte en dam på gulvet i nærheten av sylinderen om morgenen	Trykkereduksjonsventil, vannmåler eller blokkert tilbakeslagsventil ved vanninntaket. For høyt vanntrykk i boligen	Monter en AX ekspansjonsbeholder som absorberer utvidelsen under oppvarming og monter en trykkreduksjonsventil for stabilt vanntrykk i boligen. Trykkreduksjonsventilen justeres i henhold til trykket i ekspansjonsbeholderen. Kontakt autorisert installatør.
	Sikkerhetsventilen er utslitt eller det sitter fast partikler fra urent vann mellom membranen og ventilsetet	Prøv å gjennomskylle sikkerhetsventilen med vann. La ventilen stå åpen i ca. 1 minutt. Dersom ventilen fortsatt lekker, må den byttes ut. Kontakt autorisert installatør.

Problem	Mulig årsak til feilen	Mulig løsning
	Lekkasje fra varmeelement.	Bekreft på følgende måte: a) Slå av strømforsyningen. b) Skru av dekselet. c) Kontroller visuelt om det er lekkasje fra varmeelementet. Hvis dette er tilfelle, skift pakningen / varmeelementet. Kontakt autorisert installatør.
Banking i rørene når varmtvannskranen er stengt	Stor trykkøkning når en kran stenges raskt.	Dette er helt normalt. Hvis dette skulle være uakseptabelt, monter en AX ekspansjonsbeholder. Kontakt autorisert installatør.
Ingen varmtvann	Strømbrudd.	Kontroller at sikringen ikke er gått/ og at jordbryteren ikke har blitt utløst.
	Termostaten har kuttet ut.	Trykk på 'RESET' knappen på sikkerhetstermostaten; se Brukerveiledningen side 6

Problem	Mulig årsak til feilen	Mulig løsning
	Varmeelementet er defekt.	Bytt varmeelementet. Kontakt autorisert installatør.
	Lekkasje i varmtvannsrør.	Bekreft på følgende måte: a) Lukk blandeventilen b) Vent 2-3 timer c) Kjenn på blandeventilen om den er varm. Om den er det, er det en lekkasje enten i varmtvannsrøret eller et annet sted. Kontakt autorisert installatør.
Ikke nok vann	Høyt forbruk i boligen.	Øk temperaturen på termostaten til 85°C; se Brukerveiledningen, side 6. Bytt til en større OSO varmtvannsbereder. Kontakt autorisert installatør.
For lav temperatur	Blandeventilen er satt til en lav temperatur.	Skru opp temperaturen på blandeventilen; se Brukerveiledningen, side 6

Problem	Mulig årsak til feilen	Mulig løsning
	Termostaten er satt på en lav temperatur.	Øk temperaturen på termostaten til 85°C; se Brukerveiledningen, side 6
	Juster kranen fra kaldt til varmt vann.	Kontakt autorisert installatør.
Sikring /Jordbryter slår ut gjentatte ganger	Mulig feil i berederens elektriske system.	Bekreft på følgende måte: a) Skru av strømforsyningen b) Skru av dekslet, c) Kontroller koplingsboksen visuelt for eventuelle problemer. Hvis det er noen, kontakt autorisert installatør for å undersøke. Skru på dekslet igjen.
Det er en forsinkelse før varmtvannet når kranen	Lange rør fra varmtvannsbereder til kran.	Monter sirkulasjonsledning eller varmekabel på varmtvannsrøret. Eventuelt installer en tilleggsbereder nærmere kranen. Kontakt autorisert installatør.

Ventilasjon

02

Ventilasjonssystemet har en roterende varmeveksler som gir opptil 90% varmegjenvinning.

Rik tilførsel av oksygen er en viktig del av et sunt livsmiljø. Moderne hus er bygget for å være lufttette og krever balansert ventilasjon for å sikre både frisk innendørsluft og for å fjerne fuktighet. Ventilasjonssystemet hindrer også skade på bygningselementer på grunn av fuktighet. Kardia inkluderer et energieffektivt ventilasjonsaggregat med høyeffektivitets rotasjonsveksler som gjenvinner energi fra avluften. Type EC likestrømsmotorer sørger for økonomisk drift.

Veiledning for å komme i gang

1. Trykk og hold ⏻ i 5 sekunder for å starte enheten.
2. Trykk ▲ og ▼ for å sette/justere temperaturen. Ventilasjonsaggregat vil varme opp tilluften til innstilt temperatur. Sett temperaturen på 2 - 3°C lavere enn andre varmekilder i huset, for å sikre god luftsirkulasjon og energieffektivitet.
3. For å endre modus, trykk Prg for å komme inn i menyen, velg "Modus" og trykk Prg igjen. Finn ventilasjonsmodus ved å trykke ▲/▼,velg ønsket modus ved å trykke Prg. Ventilasjonsaggregat skal normalt settes i Hjemmodus. Borte modus bør brukes til å spare energi når huset ikke er bebodd. Bruk Forsering-modus når du trenger ekstra luftstrøm.
4. For å sikre god luftkvalitet og fuktighetskontroll må ventilasjonsaggregat ikke slås av.
5. For å sikre god luftkvalitet og luftstrøm, må filtrene byttes ut hvert år. I mer støvete miljøer er det anbefalt å bytte dem oftere, for eksempel hver 6. eller 9. måned. Filtre kan bestilles fra www.kardia.no.

Filterbytte

For å sikre god luftkvalitet og luftstrøm, må filtrene byttes minst en gang i året. I støvete omgivelser, må filteret skiftes oftere, hver 6. eller 9. måned. Dette er spesielt relevant for områder der det pågår arbeider, eller i områder nær veier med tung trafikk. Filtre kan bestilles fra www.kardia.no.

For å bytte filtre:

1. Skru av ventilasjonsenheten ved å trykke og holde ⏻ i 5 sekunder.
2. Trekk ut strømledningen.
3. Åpne døren på ventilasjonsenheten.
4. Fjern det gamle filteret.
5. Rengjør filterområdet med en fuktig klut.
6. Monter det nye filteret.
7. Lukk døren på ventilasjonsenheten.
8. Plugg inn strømledningen.
9. Slå på ventilasjonsenheten ved å trykke på og holde nede ⏻ i 5 sekunder.

* Operasjon av enheten uten filter, uoriginal filter eller med et filter som skulle vært byttet, vil ugyldiggjøre garantien. Gå til www.kardia.no for å bestille ekstra filter.

Bruk av ventilasjonsenheten

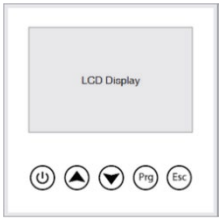

På/ Av

Trykk og hold nede i 5 sekunder for å slå ventilasjonsaggregat på eller av.

Opp

Knappens funksjon avhenger av kontrollpanelets grensesnitt.

- Hjemmeside – øker innstilt temperatur for tilluft.
- Menyside – flytt markøren opp.
- Innstillingsside – øk verdien av den valgte innstillingen.

Ned

Knappens funksjon avhenger av kontrollpanelets grensesnitt.

- Hjemmeside – reduserer den innstilte temperaturen for tilluft.
- Menyside – flytt markøren nedover.
- Innstillingsside – reduser verdien av den valgte innstillingen.

Meny / Enter

Knappens funksjon avhenger av kontrollpanelets grensesnitt.

- Hjemmeside – bekreft endring til valgt temperatur.
- Menyside – aktiver den valgte innstillingen.
- Innstillingsside – bekreft endringer i innstillingen.

Tilbake / Lås

Trykk for å gå tilbake til forrige side.

Trykk og hold inne i 5 sekunder for å låse opp / låse kontrollpanelet.

Hjemmeside

1. Modusindikator

Indikerer hvilken viftehastighetsmodus er aktivert (se Modusvalg).

2. Effektindikator for vifte

Indikerer viftehastighet 1 (laveste) til 5 (høyeste) for både tilluft og avkast.

3. Sommer/ vintermodusindikator

Indikerer hvilken sesongmodus ventilasjonsaggregat er i (se avsnitt for sommer, vinter, sommerkjøling og sommernatt).

4. Settpunkt

I vintermodus, vil ventilasjonsaggregat regulere lufttilførselen for å sikre at temperaturen ikke blir lavere enn innstilt temperatur. Dette kan justeres med ▲ og ▼.

5. Inneluft

Indikerer lufttemperaturen tilbake til ventilasjonsaggregat. Temperaturavlesningen er kun for informasjon, og kan ikke justeres.

6. Tilluft

Indikerer lufttemperaturen ventilasjonsenheten leverer. Temperaturavlesningen er kun for informasjon, og kan ikke justeres.

7. Uteluft

Indikerer utendørs lufttemperatur som trekkes inn i ventilasjonsenheten. Temperaturavlesningen er kun for informasjon, og kan ikke justeres.

8. Dato og klokkeslettvisning

9. Varmeveksler-symbol

Indikerer om varmeveksleren roterer.

10. Varmesymbol

Indikerer om varmen er på.

Menyside

Driftsmodus
Temperatur
Viftehastighet
Brukerinnstilling
Fabrikkinnstilling
Dato og tid
Ukeprogram
Språk

Modusvalg

Borte
Hjemme
Forsering

Viftene kan kontrolleres i tre forskjellige moduser.

Borte

Lav luftstrøm, brukt når huset ikke er bebodd, reduserer strømforbruket.

Hjemme

Normal luftstrøm brukes for å sikre at det er tilstrekkelig frisk innendørs luft i huset.

Forsering

Høy luftstrøm brukes når ekstra ventilasjon er nødvendig på grunn av økt dusj eller badekar bruk.

Temperatur

Inneluft	20°C
Tilluft	20°C
Uteluft	20°C
Avtrekk	20°C
Avkast	20°C
Overskudd	20°C
Frost temp	20°C
Inneluft CO2	0ppm

Inneluftfukt 1	0%
Inneluftfukt 2	0%
Inneluft PM2.5 1	0ug/m³
Inneluft PM2.5 2	0ug/m³

Dette alternativet viser alle temperaturmålinger, CO_2 nivåer, fuktighetsnivåer og $PM_{2.5}$ nivåer.

Inneluftfukt 1

Indikerer luftfuktigheten i avtrekksluften.

Inneluftfukt 2

Indikerer luftfuktigheten til tilførselen.

Inneluftfukt PM2.5 1

Indikerer avtrekk $PM_{2.5}$ nivå.

Inneluftfukt PM2.5 2

Angir tilluft $PM_{2.5}$ nivå.

Viftehastighet

Disse alternativene bør forhåndsinnstilles av installatøren og bør vanligvis ikke endres.

	Ti	Av
Borte	1	1
Hjemme	3	3
Forsering	5	5
Sommer	4	4
Sommer kjøling	4	4
Vinter	3	3
Trykkvakt	5	1

Dette alternativet brukes til å justere vifteffektnivået for både tilførselsvifte (Ti) og avtrekksvifte (Av) i forskjellige moduser, inkludert, hjemme, borte, forsering, sommer, sommerkjøling, vinter, og trykk.

Brukerinnstilling

Disse alternativene bør forhåndsinnstilles av installatøren og bør normalt ikke endres.

Sommer nattkjøling	Ja
Luftvarmer	Ja
Forseringstid	60min
Fukt. settpkt.	75%
CO2 settpkt.	2000ppm
CO2 Δ	100ppm
PM2.5 settpkt	100ug/m³
PM2.5 Δ	15ug/m³

Sommer nattkjøling

Styre om sommer nattkjøling modus skal slås på automatisk avhengig av forhold.

Elektrisk varmer

Styre om den elektriske varmeren skal slås på automatisk avhengig av forhold.

Forseringstid

Juster varigheten av forseringsmodus.

Fukt. settpkt.

Juster fuktighetsinnstillingen for å fjerne overflødig innendørs fuktighet. Ventilasjonsenheten vil gå over til forseringsmodus hvis luftfuktigheten overskrider innstilt verdi.

CO2 settpkt.

Juster CO_2 konsentrasjonen for å redusere innendørs CO_2 konsentrasjon. Ventilasjonsaggregatet vil bytte til forseringsmodus hvis CO_2 konsentrasjonen overstiger innstilt verdi.

CO_2 Δ

Juster bufferområdet for CO_2 sensor for å endre sensorens følsomhet.

PM2.5 settpkt.

Juster $PM_{2.5}$ konsentrasjonen for å redusere innendørs $PM_{2.5}$ konsentrasjon. Ventilasjonsenheten går over til forseringsmodus hvis $PM_{2.5}$ konsentrasjonen overstiger innstilt verdi.

PM2.5 Δ

Juster bufferområdet for $PM_{2.5}$ - sensor for å endre følsomheten til sensoren.

Fabrikkinnstilling

Disse innstillingene er for service eller profesjonelle installatører. Når du setter opp ventilasjonsenheten, forsikre deg om at ventilasjonsenheten opererer i henhold til gjeldende byggeforskrifter.

Dato og tid

Dato	2019-01-02
Tid	13:46
Dag	Mandag

Dette alternativet brukes til å endre dato og tid som vises på Hjemmesiden (8).

Ukeprogram

Alle	
Søndag	√
Mandag	
Tirsdag	
Onsdag	
Torsdag	
Fredag	
Lørdag	

Tid 1	√	02:00-04:00
Tid 2	×	
Tid 3	×	
Tid 4	×	

Dette alternativet brukes til å angi periodiske tidsplaner for når ventilasjonsenheten skal bytte til forseringsmodus.

Sett tidspunkt for når ventilasjonsaggregat skal bytte til forseringsmodus og sett tidspunkt for når den skal bytte tilbake til hjemmemodus for hver dag i uken. Ventilasjonsaggregat vil da skifte til forseringsmodus i henhold til de fastsatte tidspunktene. Man kan sette opp til 4 tidspunkter for hver dag i uken.

Språk

English	√
Norsk	

Dette alternativet benyttes for å velge mellom engelsk og norsk språk.

Tilleggsfunksjoner

Vinter/sommer modus

Ventilasjonsenheten vil skifte til Sommermodus når temperaturen stiger over 19°C* og bytter til vintermodus når temperaturen faller under 16°C*. I Vintermodus vil varmeveksleren og forvarmeren skifte til tilluft ved innstilt temperatur. [Hjemmeside (4)].

Sommer nattkjøling

Denne funksjon kan bare aktiveres i Sommermodus når innendørs lufttemperatur er over 22°C* og utetemperaturen er under innendørs lufttemperatur og over 16°C*. Ventilasjonsenheten vil øke viftehastigheten til nivå 4 for å avkjøle inneluften.

Sommer gjenvinning

I sommer modus vil varmeveksleren starte når inneluften er kaldere enn uteluften.

Frostsikring

Denne funksjonen forhindrer varmeveksleren fra å fryse når uteluften er under 1°C*. Den vil aktivere forvarmer og sette ned viftehastigheten til nivå 1.

* Standardinnstilling

Disse verdiene er standard innstillinger og kan endres via fabrikkinnstillingene.

Feilsøking

Problem	Løsning
Tilluften er for kald	Øk innstilt temperatur, se "Kom i gang" på forsiden av denne seksjonen.
Luftstrømmen er for høy	Luftstrømmen bør forhåndsinnstilles av installatøren og er beregnet på å opprettholde riktig nivå av frisk luft i huset. Hvis du føler at innstillingen ikke er riktig, vennligst kontakt service eller kvalifisert installatør.
Enheten lager for mye støy	Ventilasjonsenheten er konstruert for å fungere på et akseptabelt støynivå under kontinuerlig drift. Hvis du er vant til å bo i et hus uten balansert ventilasjon, kan du merke en svak brusende lyd fra enheten. Hvis du oppdager uregelmessige lyder eller et høyere støynivå fra enheten, kan det skyldes at det er rusk fra byggingen i enheten eller at det er en mekanisk feil i viftene. I begge tilfeller, kontakt service.

Problem	Løsning
Tilluftstemperatur er lavere enn innstilt temperatur	Når utelufttemperaturen er over 19°C, bytter enheten til Sommermodus, og slår dermed av varmeapparatet. Denne temperaturinnstillingen kan justeres via fabrikkinnstillinger. Varmeapparatet må nullstilles. Åpne enheten og trykk på begge de røde knappene på varmeapparatet. Funksjonsfeil, kontakt service.
Tilluftstemperaturen er for høy	Sensorfeil. Deaktiver forvarmeren i Brukerinnstillinger, kontakt service.
Kontrollpanelet viser • Romtemp. feil • Tillufttemp. feil • Utelufttemp. feil • Avtrekktemp. feil • Avkasttemp. feil • Overskudd temp feil • Frost temp feil • Fuktighetssensor feil	Ventilasjonsenheten mottar ikke signal fra sensoren, eller det er en funksjonsfeil på sensoren. Hvis problemet vedvarer, kontakt service eller en kvalifisert tekniker.

* Skulle strømledningen bli skadet, må den byttes ut av produsenten, serviceagenten eller tilsvarende kvalifiserte personer for å unngå fare.

* Dette apparatet kan brukes av barn fra 8 år og oppover og personer med reduserte fysiske, sensoriske eller mentale evner eller mangel på teknisk kunnskap forutsatt at de er under tilsyn eller har fått instruksjon om sikker bruk av apparatet og er klar over farene bruken medfører. Barn må ikke leke med apparatet. Rengjøring og vedlikehold skal ikke utføres av barn med mindre de er under tilsyn.

Elektro

03

Sikringsskapet har også en seksjon for lavspenningsutstyr.

Alt arbeid i sikringsskapet må utføres av en kvalifisert elektriker.

For best ytelse, bør trådløse internettrutere ikke plasseres inne i Kardia-enheten.

Garanti 04

Garantiperiode

Kardia produkter er garantert i en periode på 12 måneder fra den dagen utstyret er levert. En ekstra garantiperiode kan gis, avhengig av gjeldende lands lover eller vilkår for kommersielle salgskontrakter.

Generelle begrensninger i garantien

Garantien gjelder kun hvis instruksjonene i denne håndboken er blitt fulgt. Dersom retningslinjer og instrukser har blitt ignorert, er garantien ugyldig.

Deponering av apparatet

Denne enheten følger retningslinjene for WEEE (Waste Electrical and Electronic Equipment), som fremmer gjenvinning av denne type avfallsprodukter og oppmuntrer til utvikling av produkter som er tilpasset effektiv gjenvinning på slutten av levetiden.

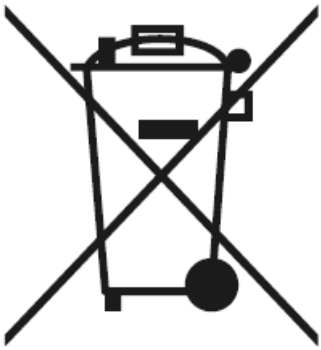

WEEE Retningslinjene fastsetter at den opprinnelige leverandøren skal ta imot gammelt utstyr uten omkostninger. Vi anbefaler at du informerer leverandøren om at du ønsker de skal ta imot enheten din samtidig som du bestiller og erstatter den med en ny.

Ikke kast enheten sammen med vanlig søppel. Symbolet som forestiller en søppelkasse på hjul på enhetens etikett/merkelapp (Figur C), bekrefter dette kravet. Du må sørge for at enheten din, etter endt levetid, blir tatt imot, behandlet og resirkulert av en autorisert forhandler eller firma.

For mer informasjon, kontakt din kommunale avfallsenhet.

Sentralbord: +47 64 86 50 00
E-post: contact@kardia.no
www.kardia.no